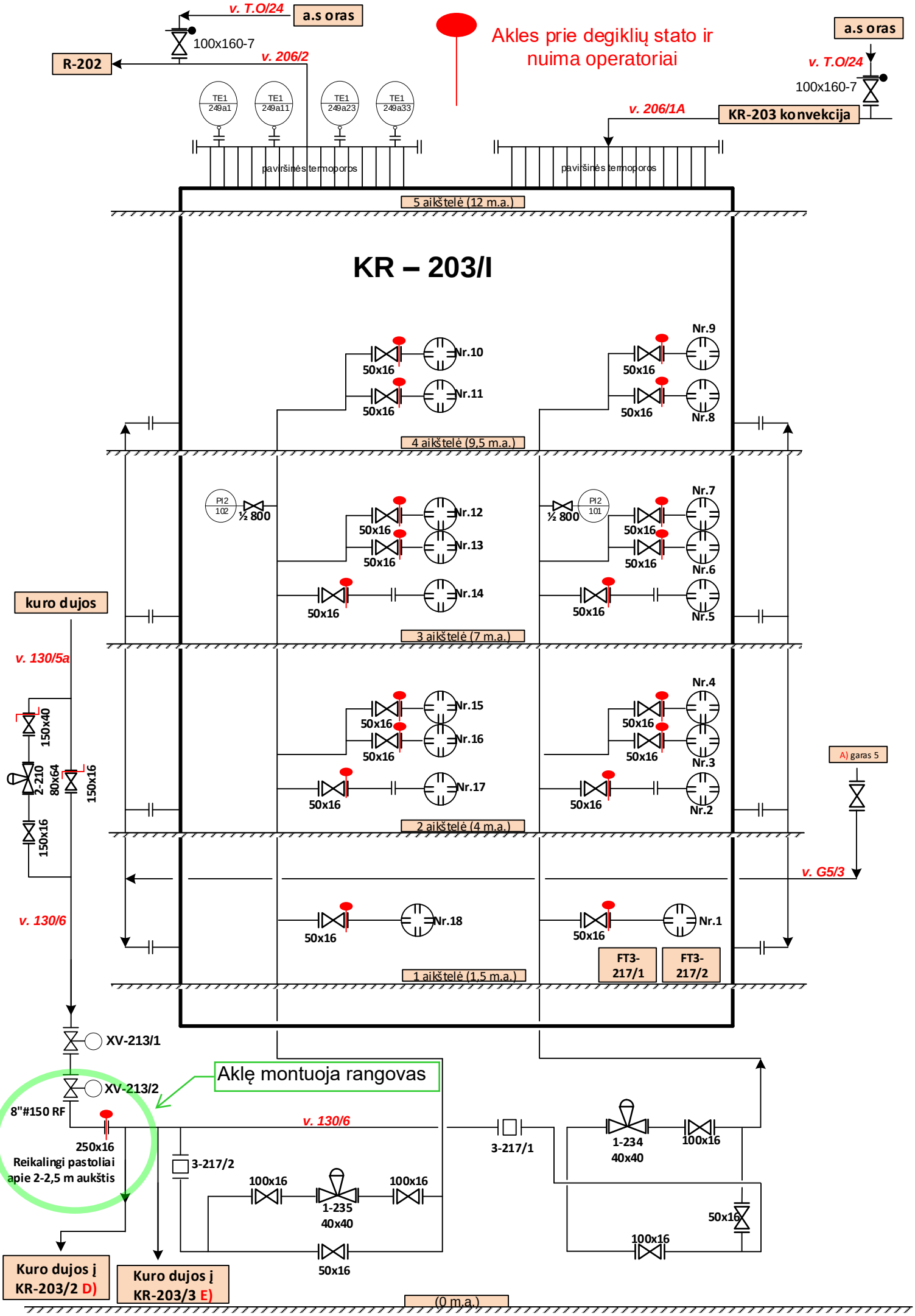
v. T.O/24
a.s oras
100x160-7
R-202
v. 206/2
Akles prie degiklių stato ir nuima operatoriai
a.s oras
v. T.O/24
100x160-7
v. 206/1A
KR-203 konvekcija
TE1 249a1
TE1 249a11
TE1 249a23
TE1 249a33
paviršinės termoporos
paviršinės termoporos
5 aikštelė (12 m.a.)
KR – 203/I
Nr.10
Nr.11
Nr.9
Nr.8
50x16
4 aikštelė (9,5 m.a.)
PI2 102
½ 800
Nr.12
Nr.13
Nr.14
PI2 101
Nr.7
Nr.6
Nr.5
3 aikštelė (7 m.a.)
kuro dujos
v. 130/5a
150x40
2-210
80x64
150x16
150x16
Nr.15
Nr.16
Nr.17
Nr.4
Nr.3
Nr.2
2 aikštelė (4 m.a.)
A) garas 5
v. G5/3
v. 130/6
Nr.18
Nr.1
1 aikštelė (1,5 m.a.)
FT3-217/1
FT3-217/2
XV-213/1
XV-213/2
Aklę montuoja rangovas
8"#150 RF
v. 130/6
250x16
Reikalingi pastoliai apie 2-2,5 m aukštis
3-217/2
3-217/1
1-234
40x40
100x16
100x16
1-235
40x40
100x16
50x16
100x16
50x16
Kuro dujos į KR-203/2 D)
Kuro dujos į KR-203/3 E)
(0 m.a.)

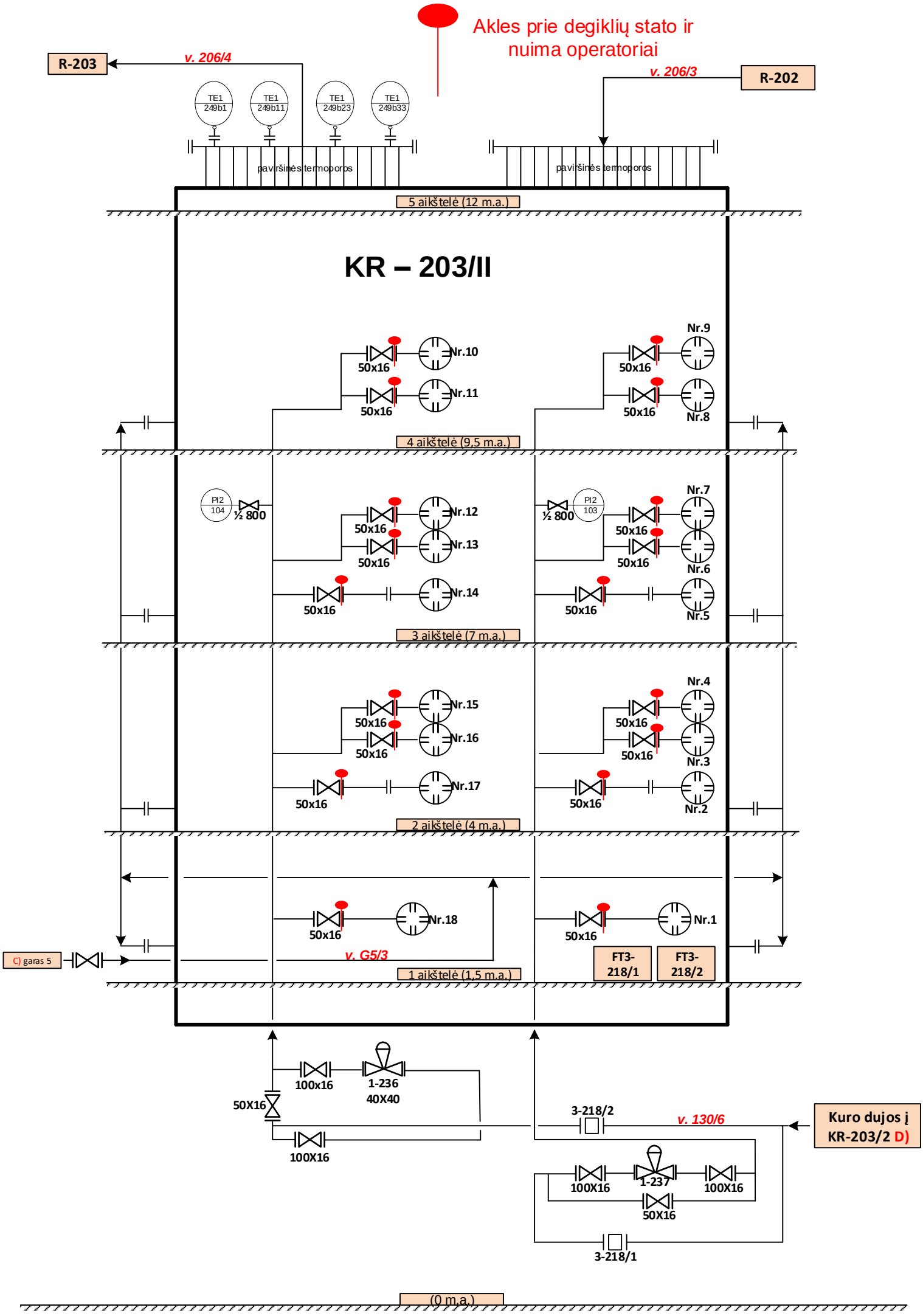
Akles prie degiklių stato ir nuima operatoriai
R-203
v. 206/4
v. 206/3
R-202
TE1 249b1
TE1 249b11
TE1 249b23
TE1 249b33
paviršinės termoporos
paviršinės termoporos
5 aikštelė (12 m.a.)
KR – 203/II
Nr.10
Nr.11
Nr.9
Nr.8
50x16
4 aikštelė (9,5 m.a.)
PI2 104
½ 800
PI2 103
Nr.12
Nr.13
Nr.14
Nr.7
Nr.6
Nr.5
3 aikštelė (7 m.a.)
Nr.15
Nr.16
Nr.17
Nr.4
Nr.3
Nr.2
2 aikštelė (4 m.a.)
Nr.18
Nr.1
C) garas 5
v. G5/3
1 aikštelė (1,5 m.a.)
FT3-218/1
FT3-218/2
100x16
1-236
40X40
50X16
100X16
3-218/2
v. 130/6
Kuro dujos į KR-203/2 D)
100X16
1-237
100X16
50X16
3-218/1
(0 m.a.)
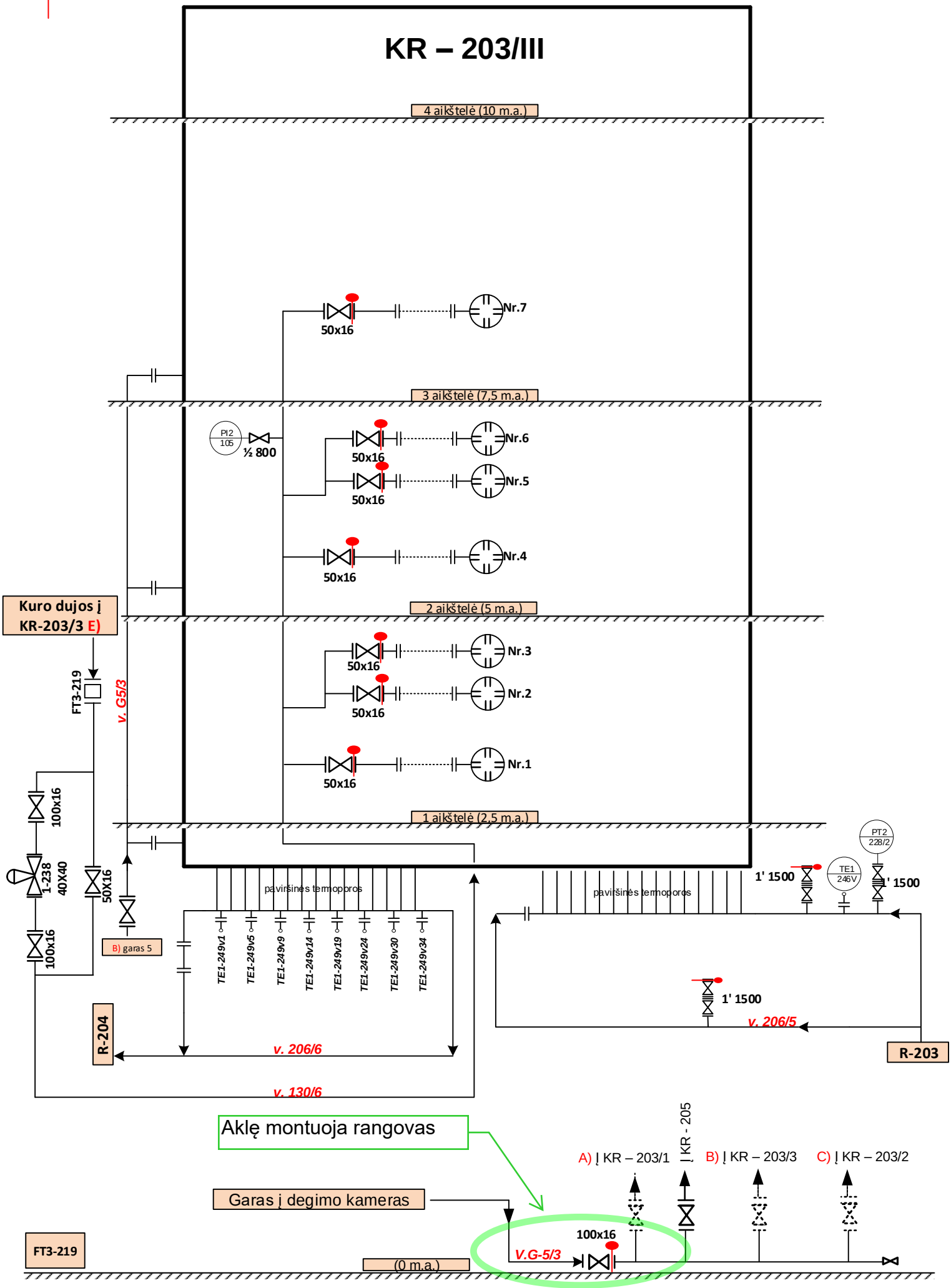
Akles prie degiklių stato ir nuima operatoriai